ZEGOR

Товар Схемы Характеристики Комплектация Применение

Насосная станция

повышения давления

(01)

35м

напор

(02)

500Вт

мощность

(03)

80л/мин

производительность

(04)

Автоматический

режим





Схема установки

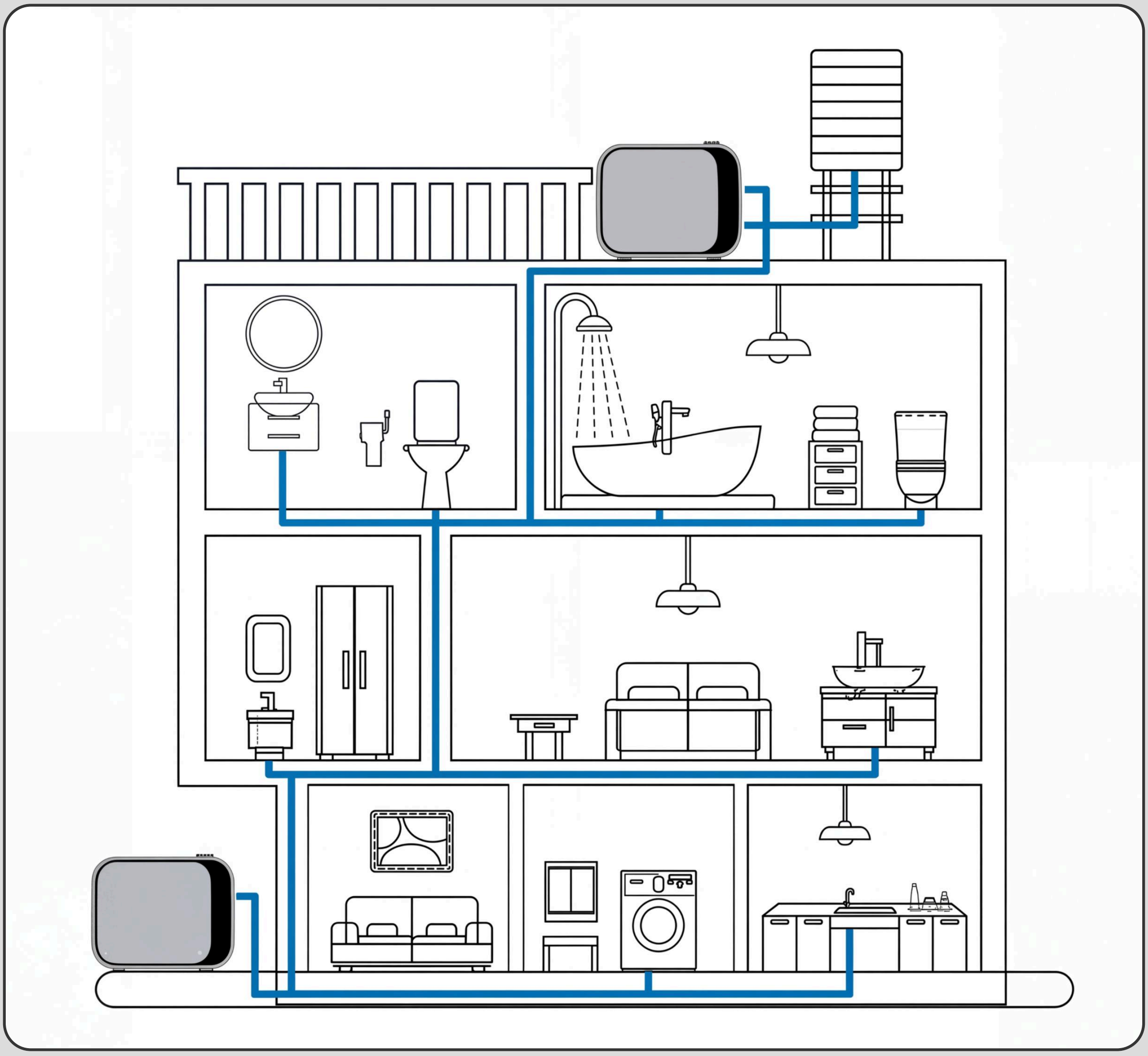

Подготовка к монтажу

Насосная станция должна быть смонтирована в легкодоступных местах

Должен быть обеспечен достаточный приток воздуха для охлаждения двигателя

Области применения

Скважина +



Колодец глубиной до 4-х метров +



! Если насосная станция не используется длительное время, он должен быть отключен от сети. Насос не нуждается в специальном обслуживании. Однако рекомендуется чистить или заменять фильтр в водозаборной части по мере его засорения.

! Станция оснащена постоянным магнитом и технологией преобразования частоты, корпус и крыльчатка насосной станции изготовлены из нержавеющей стали AISI 304

Комплектация



1. Упаковка
2. Руководство по эксплуатации
3. Насосная станция в сборе

Отличная упаковка



(01)
5.5кг
вес

(02)
38x19x28см
габариты коробки

Управление

(01)

После включения в розетку

в левом окне “Настройка” можно настроить давление включения насосной станции

(02)

Настройка

производится кнопками + и - , где “+” увеличить давление , а “-” уменьшить давление, в правом окне “Работа” отображается фактическое давление в системе

(03)

После настройки

насос будет работать в автоматическом режиме и включаться после каждого открытия любой из точек водопотребления, а выключаться по протоку

(04)

Важно!

Перед первым запуском обязательно заполнить насос и трубопровод водой

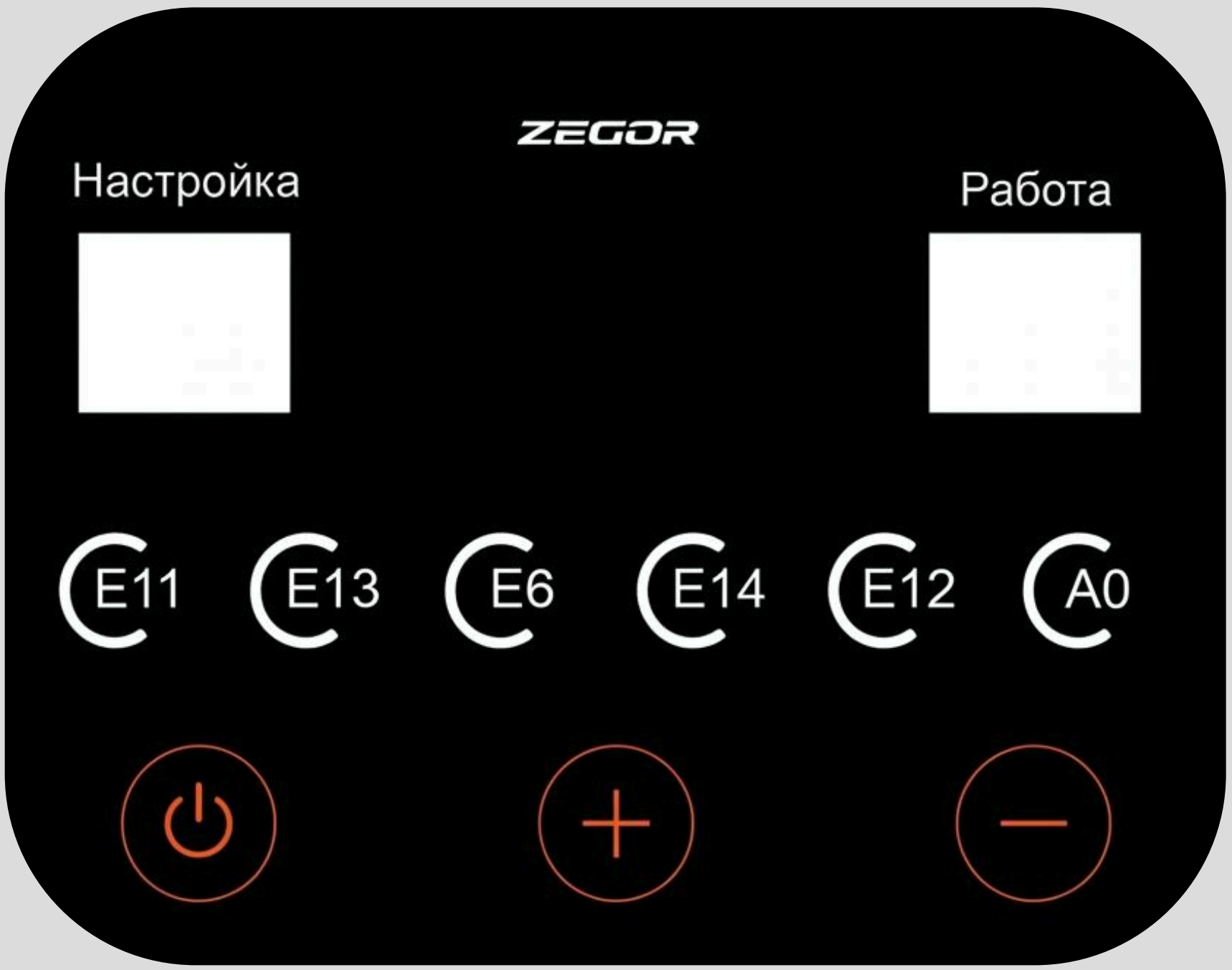

Характеристики

(01)
35м
напор

(02)
80л/мин
производительность

(03)
500Вт
мощность

(04)
10бар
макс. давление

(05)
220В
питание

(06)
DN25
размер трубопровода

(07)
6200об/мин
частота вращений



Характеристики

Станция обладает рядом защитных функций:

(01)
Защита по “ Сухому ходу”

(02)
Защита от избыточного давления

(03)
Защита от “засора”

(04)
Защита от перегрева

(05)
Защита от холода

Диапазон средних температур

от 0 до 60 °С

Обратите внимание!

(01)
Подключайте станцию через УЗО

(02)
После окончания работы всегда отключайте насосную станцию от сети



Взрывная схема

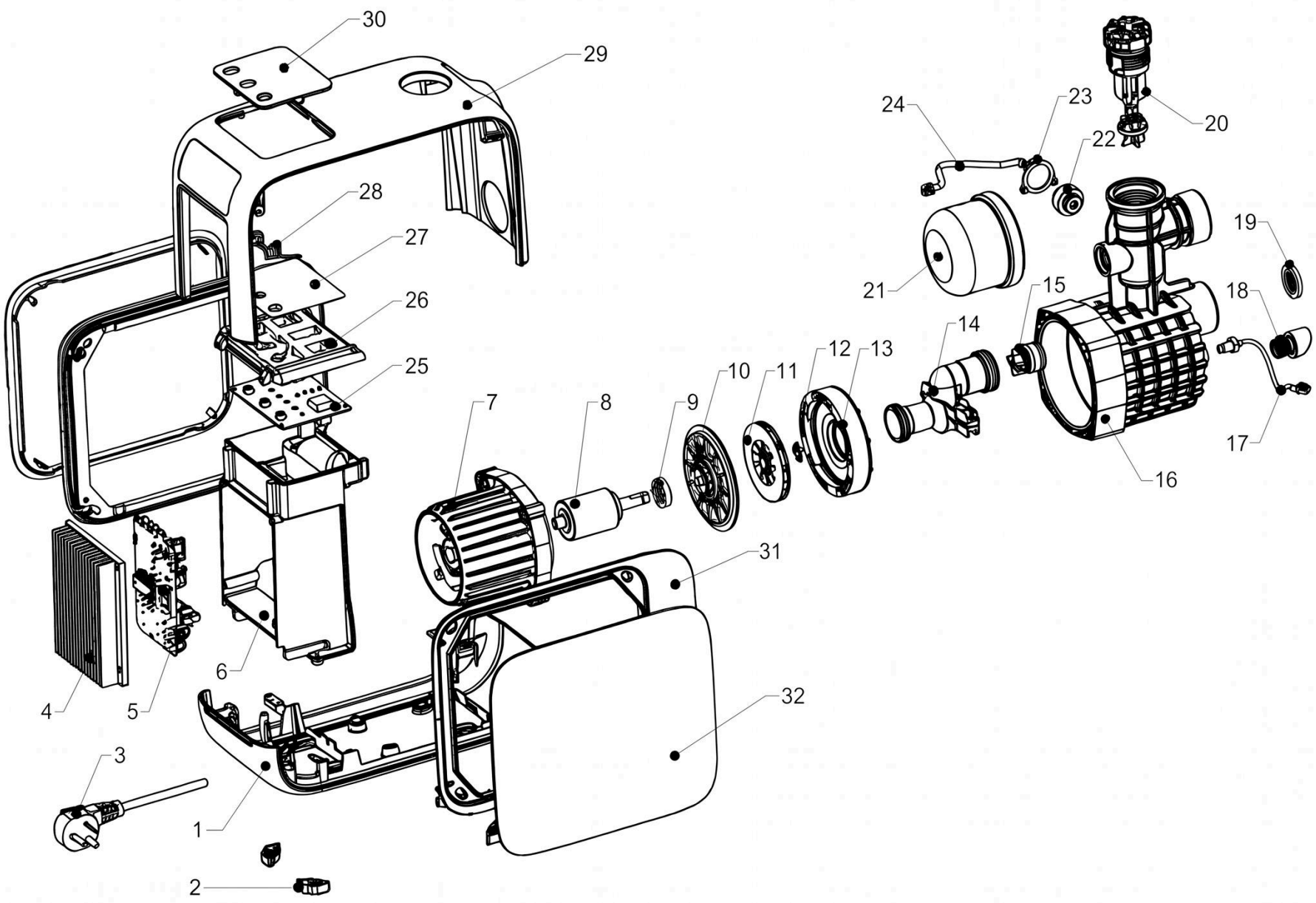

1. Основание
2. Амортизирующие ножки
3. Кабель питания
4. Радиатор
5. Блок частотного регулирования (инвертор)
6. Кронштейн инвертора
7. Статор
8. Ротор с постоянным магнитом
9. Передний подшипник
10. Крышка подшипника
11. Рабочее колесо
12. Пружина из нержавеющей стали
13. Направляющий диффузор
14. Эжектор
15. Обратный клапан
16. Корпус насоса
17. Термостат
18. Болт для выпуска воды
19. Фильтр
20. Гайка для выпуска воды
21. Гидроаккумулятор
22. Датчик давления
23. Прокладка
24. Трехжильный сигнальный провод
25. Плата управления
26. Крышка платы управления
27. Наклейка на дисплей
28. Кнопки управления
29. Корпус насосной станции
30. Дисплей управления
31. Левая и правая части корпуса
32. Левая и правая крышки корпуса

Функции дисплея

№	Название	Обзор функций
1	Постоянное напряжение-ниге преобразования частоты	Автоматически регулируйте частоту врашения двигателя в соот-ветствии с использованием воды, чтобы фактическое давление воды сответствовало заданному давлению.
2	Защита от избыточного ного давления	Когда напряжение превисит диапазон использования насоса, двигатель автоматически остановится для защиты.
3	Защита от перегрева	Когда датчик температуры обнаружит, что температура воды в камере насоса превышает 103°C, насос остановится для защиты.
4	Защита от «сухого» хода	Если на входе водяного насоса воды нет или объем воды очень мал, насос автоматически остановится для защиты.
5	Защита засорения	Когда насос заклинивает или блокируется, он автоматически останавливается для защиты.
6	Утечка	Когда насос обнаруживает незначительную утечку, загорается индикатор «утечка», и насос работает нормально.
7	Режим защиты от холода	Когда датчик температуры обнаруживает, что температура ниже 4°C, водяной насос работаетт на низкой скорости и счет экономичи воды.
8	Режим ТАЙМЕР A0 (Позвовлет устаночо-вить время, через которое насосная станция должна выключиться)	Одновременно нажмите и удеряживйте ● ● ● в течение 3 зекунд, чтобы пойти в режим «ТАЙМЕР» или выйти из него. Для того, что внстаки ● ● в левом обозначаной чать чись, а в правом окне минуты. Переход настройки с левого окна на правое производится удерженным кнопок ● ● одновременом. Пере-ключение настроек осуществляется нажатием следующих кнопок ● ● , при отсутствий операций настройка будут заблокирована.

Сигнальные указатели дисплея	Обозначение
E11	Сбой напряжения
E13	Утечка
E6	Неисправность датчика давления
E14	Нехватка воды («сухой ход»)
E12	Заблокированный ротор
A0	Режим «Водонапорной башни»

Сигналы указатели на дисплее

Настройка			Работа		
Напряжение	Утечка	Давление	Защита сухого хода	Защита от засорение	Водонапорная башня

Схема характеристик

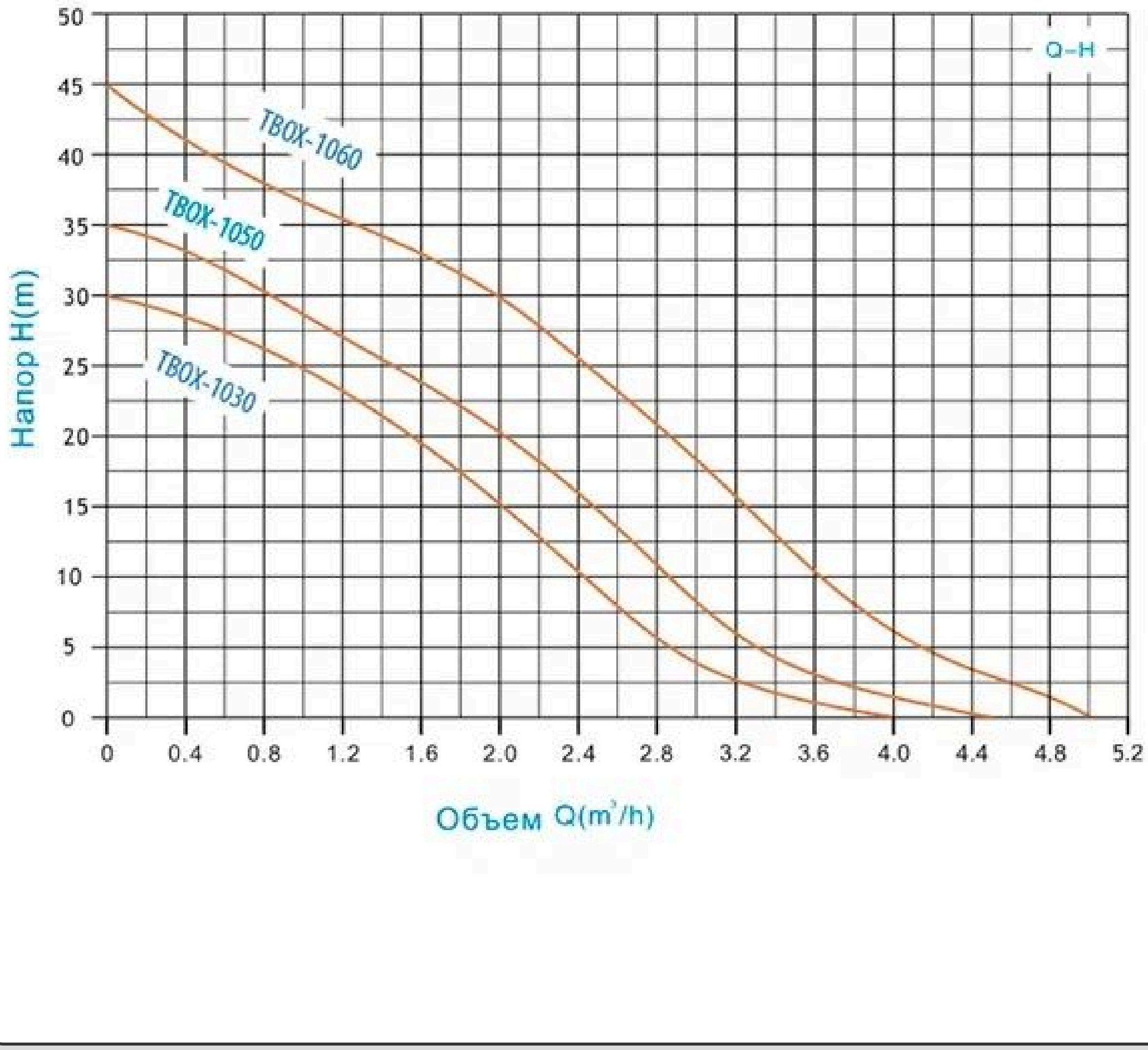

Премиум качество

(01)

Увеличенная частота вращения до 6200 об/мин

за счет этого при одной и той же мощности потребления насос выдает более высокие напорные характеристики до 35м

(02)

Премиум материалы

гидроаккумулятор из нержавеющей стали

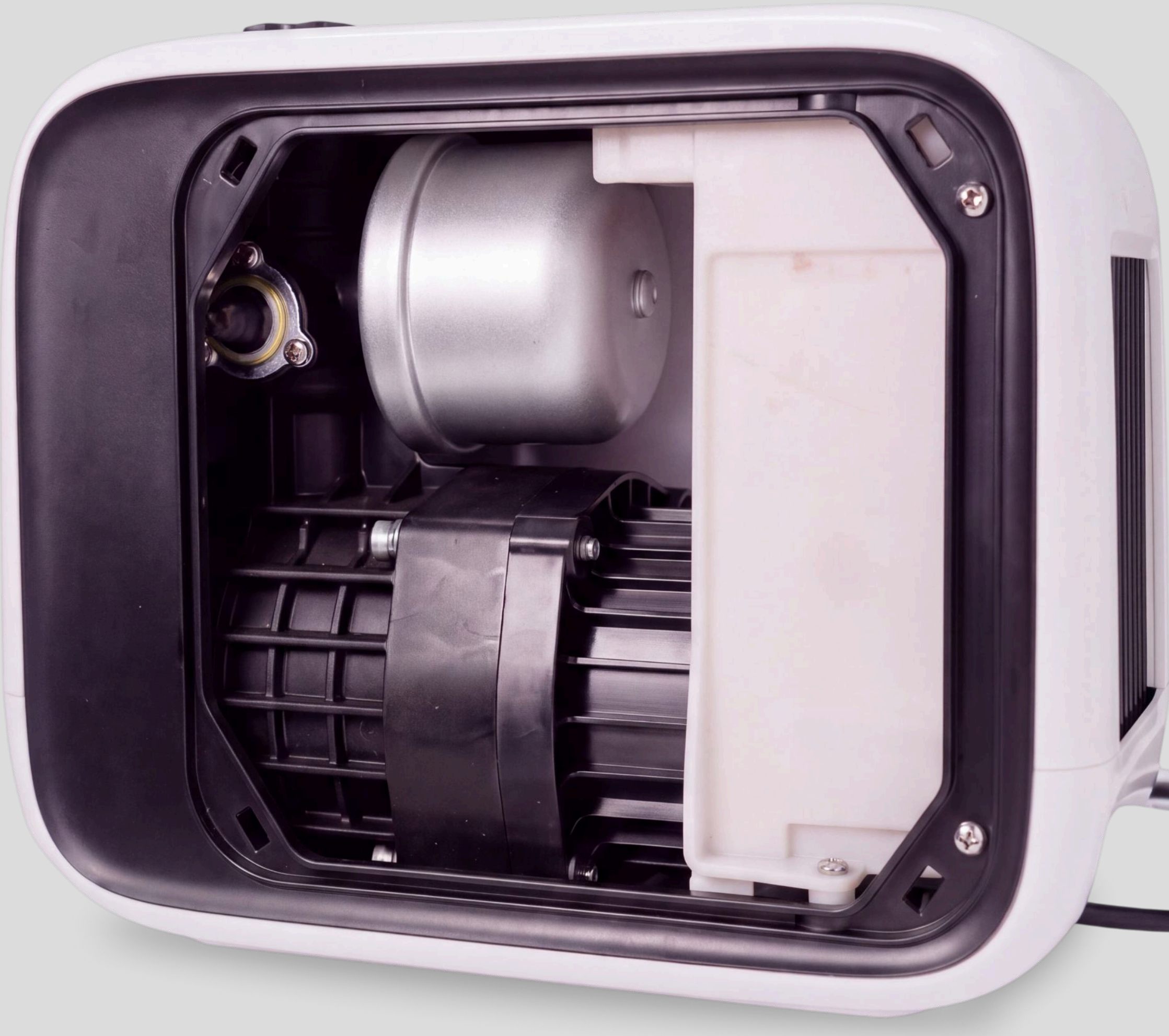

Европейский стандарт

(01) Высокая эффективность и энергосбережение

(02) Автоматический пуск и установка

(03) Рабочие колеса aiai304

(04) Вал двигателя aisi304

(05) Датчики давления sensata

(06) Встроенный обратный клапан

(07) Поддержание постоянного давления

(08) Бесшумная работа до 47 дба

(09) Автосброс ошибок

(10) Надежная работа при 170-250в

